Клапан обратный универсальный КЛАРА®

ТУ 4863-136-40149153-2009

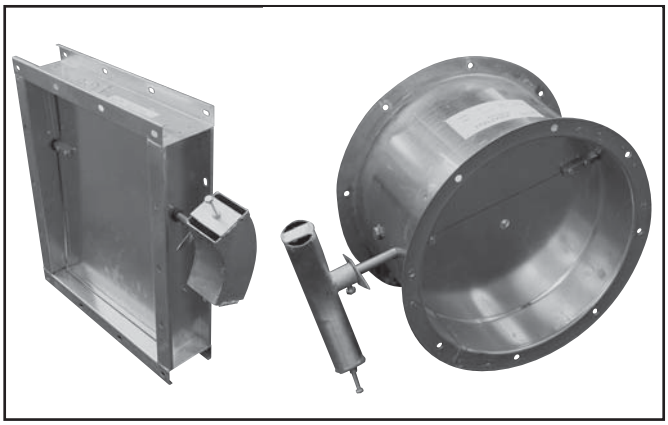

КЛАРА® — это стандартный универсальный обратный клапан, предназначенный для автоматического перекрытия сечения воздуховода с целью исключения свободного перетекания воздуха в вентиляционных системах при неработающем вентиляторе, является клапаном гравитационного действия: створка такого клапана открывается под действием потока воздуха (скорость воздуха в сечении на горизонтальных участках должна быть не менее 6 м/с, на вертикальных — не менее 4 м/с) и автоматически возвращается в исходное закрытое положение при прекращении подачи воздуха.

Технические характеристики

Назначение . . . . . .отсечной
Исполнение . . . . . .общепромышленное и (или) коррозионностойкое и (или) взрывозащищенное
Рабочее давление . . . . . .до 1500 Па
Минимальная скорость потока:
на вертикальных участках . . . . . .не менее 4 м/с
на горизонтальных участках . . . . . .не менее 6 м/с
Класс уровня протечки . . . . . .0, требование не предъявляется
Максимальный коэффициент гидравлического сопротивления . . . . . .не более 1,5
Пространственная ориентация:
КЛАРА . . . . . .не зависит
КЛАРА-КРОС(-В) . . . . . .горизонтально
Вид климатического исполнения . . . . . .УХЛ, категория размещения 2 или 3
Теплопроводность . . . . . .требование не предъявляется

Размеры

Обратные клапаны КЛАРА® могут производиться как прямоугольного, так и круглого сечения. Ряд присоединительных и габаритных размеров обратных клапанов ограничен стандартными представленными в таблице (см.ниже).

Конструкция

Обратные клапаны КЛАРА® состоят: прямоугольные — из четырех-стеночного коробчатого корпуса и простых листовых створок, выполненных из оцинкованной стали, круглые — из цельнокатаного круглого корпуса и простой листовой створки также выполненных из оцинкованной стали. Основным отличием от других равнозначных типопредставителей у обратных клапанов КЛАРА® является усиленный корпус, позволяющий выдерживать кратковременные силовые нагрузки и дополнительно защищенный от возможных перекосов при их монтаже. На боковой поверхности обратных клапанов имеется настраиваемый противовес для обеспечения возможности регулировки обратного клапана при монтаже в зависимости от плоскости установки, что позволяет таким клапанам сохранять работоспособность вне зависимости от пространственной ориентации (кроме клапанов, предназначенных к использованию совместно с крышными вентиляторами — КЛАРА®-КРОС-В, у которых противовес размещается во внутренней полости непосредственно на лопатке).

Обратные клапаны КЛАРА® круглого сечения

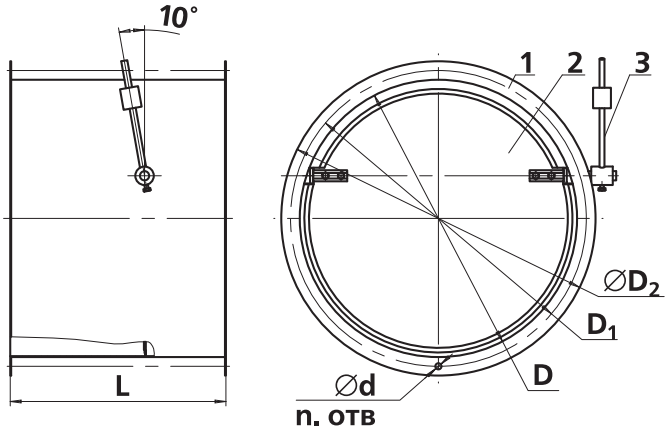

КО-КРОС-В

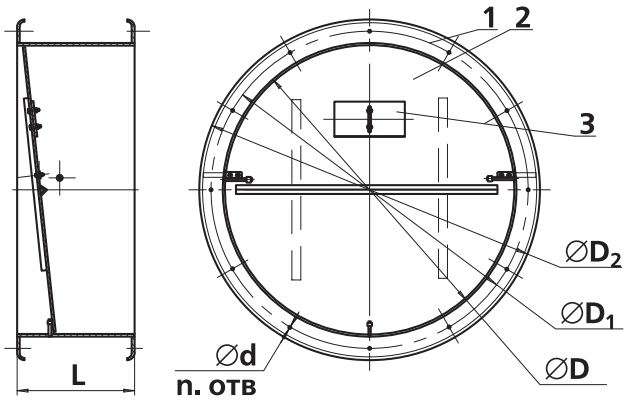

1 – корпус, 2 – створка, 3 – противовес

Габаритные и присоединительные размеры типовых круглых обратных клапанов КЛАРА®

D, мм	D_1, мм	D_2, мм	L, мм	d, мм	n	Масса, кг	общепромышленные		взрывозащищенные	
							КЛАРА	КЛАРА-КРОС	КЛАРА-В	КЛАРА-КРОС-В
160	190	220	150	7	6	3,2	–	–	+	–
200	230	260	190	7	6	3,4	–	–	+	–
250	280	310	120	8	6	3,3	+	–	–	–
250	280	310	235	8	6	4	–	–	+	–
315	345	375	120	8	8	5,2	+	–	–	–
315	345	375	300	8	8	5,8	–	–	+	–
355	385	415	120	8	8	5,7	+	–	–	–
355	385	415	280	7	6	6	–	+	–	+
355	385	415	340	8	8	6,3	–	–	+	–
400	430	460	120	8	10	6,7	+	–	–	–
400	430	460	280	7	6	6,9	–	+	–	+
400	430	460	385	8	8	7,2	–	–	+	–
450	480	510	120	8	10	7,8	+	–	–	–
450	480	510	330	7	6	8	–	+	–	+
450	480	510	435	8	10	8,4	–	–	+	–
500	530	560	120	10	10	8,2	+	–	–	–
500	530	560	330	7	8	9	–	+	–	+
500	530	560	485	8	10	9,5	–	–	+	–
560	590	620	120	10	10	9,9	+	–	–	–
560	590	620	380	7	8	11	–	+	–	+
560	590	620	545	8	10	11,5	–	–	+	–
630	660	690	120	10	12	11,2	+	–	–	–
630	660	690	450	7	8	11,6	–	+	–	+
630	660	690	615	10	12	14,0	–	–	+	–
710	740	770	695	10	12	18,0	–	–	+	–
800	830	860	120	10	12	17,6	+	–	–	–
800	830	860	500	10	12	19,8	–	+	–	+
800	830	860	785	10	12	21	–	–	+	–
900	940	980	885	10	16	30	–	–	+	–
1000	1040	1080	120	12	16	29,6	+	–	–	–
1000	1040	1080	550	10	16	34	–	+	–	+
1000	1040	1080	985	10	16	38	–	–	+	–
1250	1295	1335	120	12	18	47	+	–	–	–
1250	1295	1335	575	12	18	51	–	+	–	+

Обратные клапаны КЛАРА® прямоугольного сечения

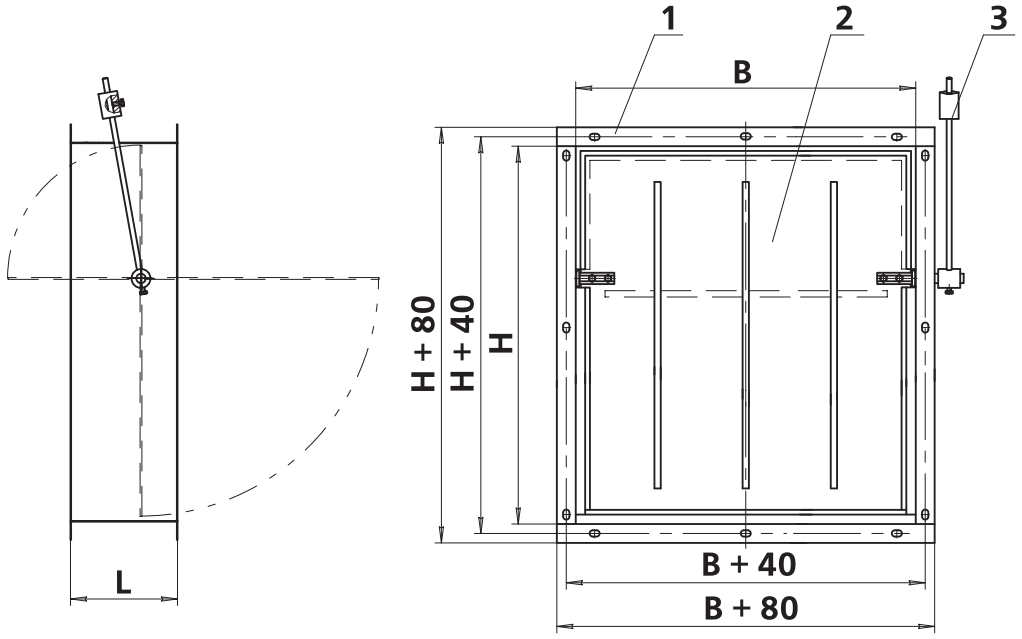

1 – корпус, 2 – створка, 3 – противовес

Габаритные и присоединительные размеры типовых прямоугольных обратных клапанов КЛАРА®

H, мм	B, мм	L, мм	Масса, кг	общепромышленные КЛАРА	взрывозащищенные КЛАРА–В
150	150	120	3,8	+	–
150	150	150	4	–	+
200	200	120	4,6	+	–
200	200	200	4,8	–	+
250	250	120	5,5	+	–
250	250	250	5,6	–	+
250	400	250	5,8	–	+
300	250	160	6,2	–	+
300	300	300	6,4	–	+
400	400	120	7,6	+	–
400	400	400	8,6	–	+
400	500	400	8,7	–	+
400	600	400	8,9	–	+
500	500	120	9,2	+	–
500	500	350	10	–	+
600	600	400	13	–	+
800	800	120	16	+	–
800	800	400	17	–	+
1000	1000	120	22,0	+	–
1000	1000	470	25,6	–	+